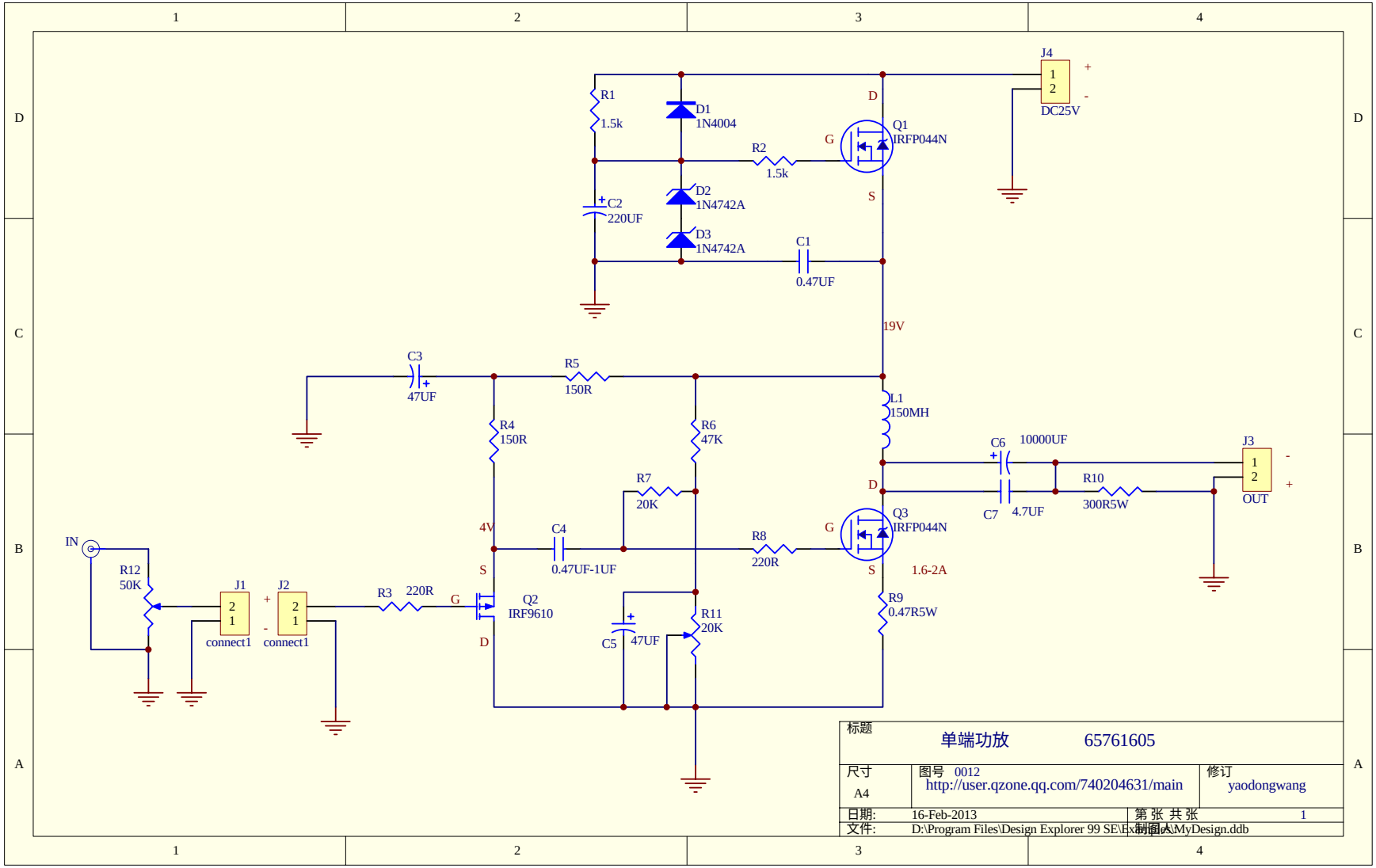

标题	单端功放 65761605	
尺寸 A4	图号 0012 http://user.qzone.qq.com/740204631/main	修订 yaodongwang
日期: 16-Feb-2013	第 张 共 张 1	
文件: D:\Program Files\Design Explorer 99 SE\Examples\MyDesign.ddb	制图人:	