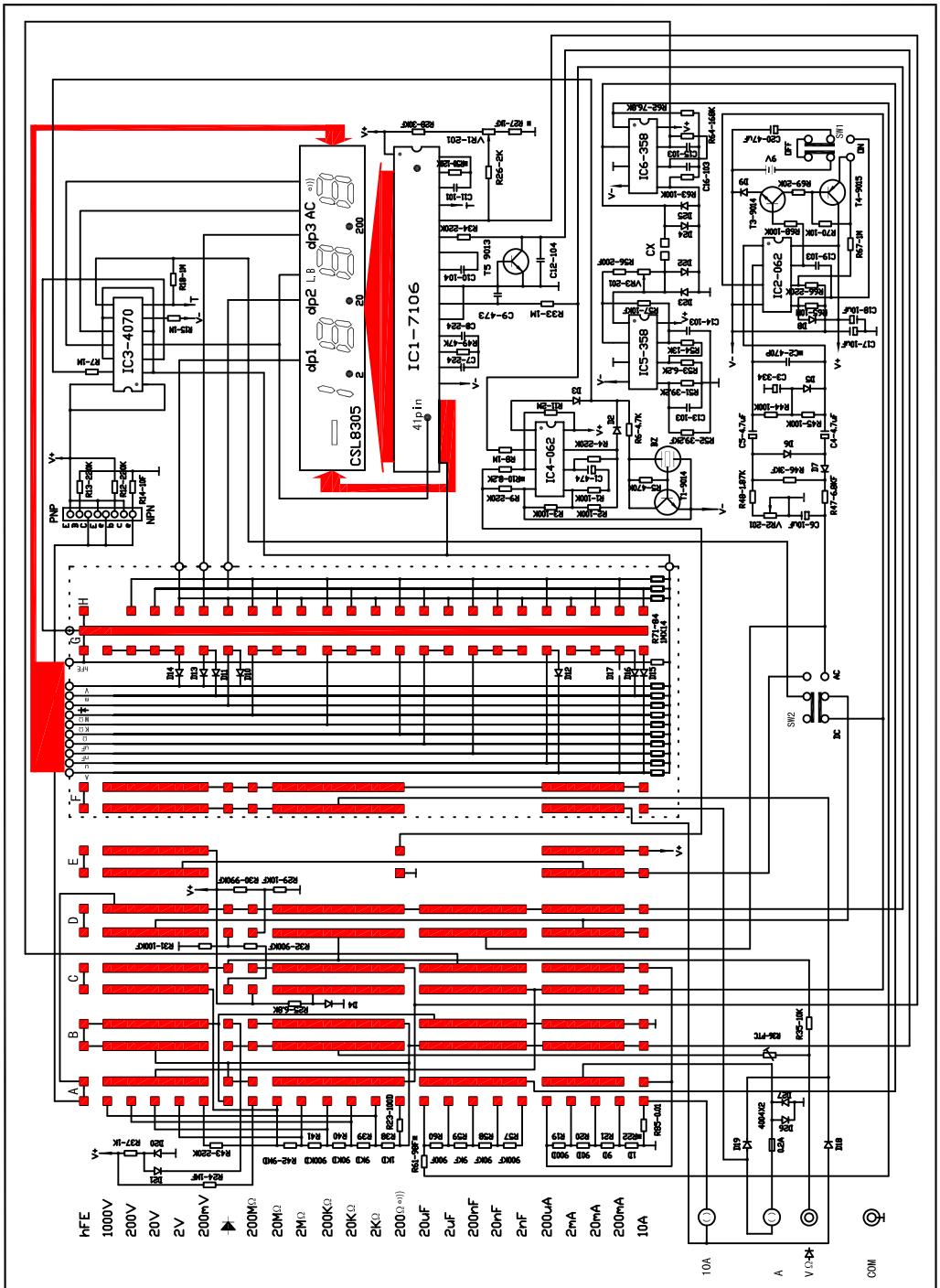

DWN. 设计		UT2002(5)原理图	D/N: UT2.714.033D
CHK. 审核			P/N:
APPR. 批准			
FORM NO.		UNI-T® 优溢电子(深圳)有限公司 DIGITAL WORLD ELECTRONICS (SHEN ZHEN) CO.,LTD.	REV. 3
ECN 010113	BISK.		SH. 1 - 1 FORM.